AUTOMATISCHER SCHALENEINLEGER

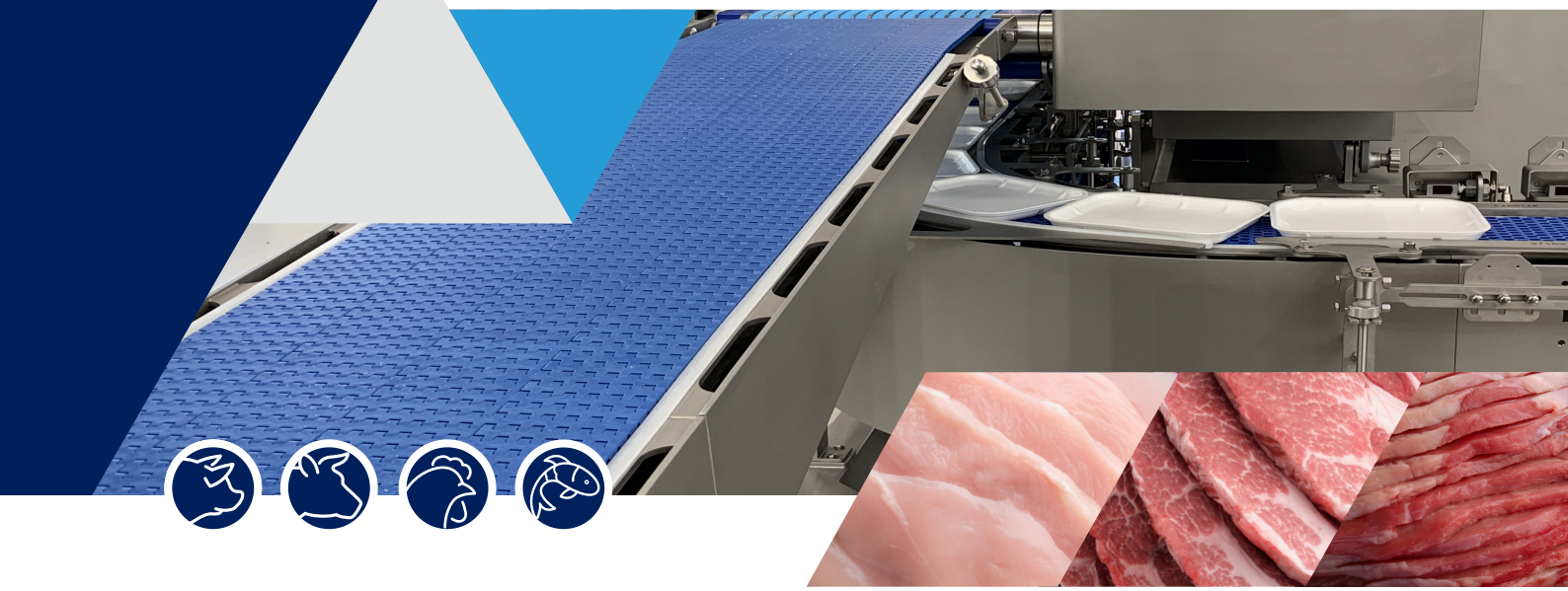

ATF Lite

Die ideale Lösung für das automatische Einlegen von Lebensmitteln in Schalen.

Mit einer Leistung von bis zu 60 Schalen pro Minute bietet ATF maximale Flexibilität und eine erhebliche Kostenreduzierung.

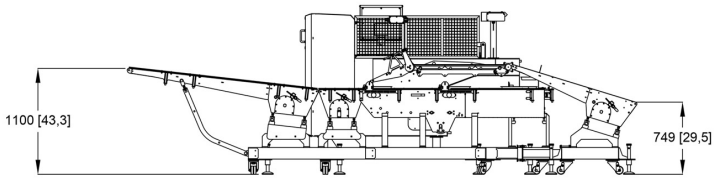

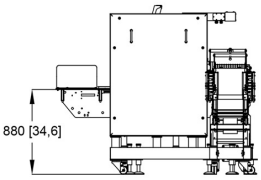

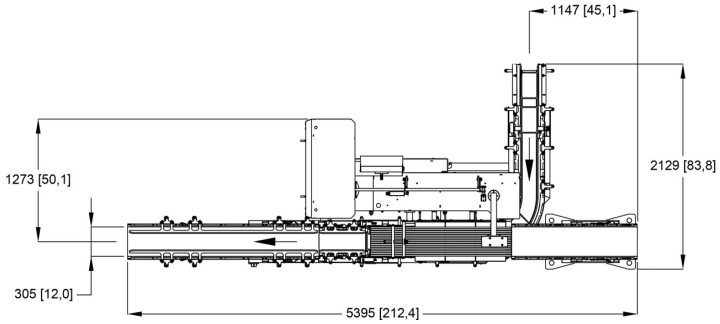

Technische Daten

	ATF Lite
Height	1100 mm / 43.3"
Width	2129 mm / 83.8"
Depth	5395 mm / 212.4"
Frequency	50/60 Hz
Motor Power	5 Kw
Pneumatic Feeder	6-10 bar
Voltage	400-800V
Air consumption	650 l/min

GRASSELLI
YOUR SLICING EXPERTS

ATF LITE

AUTOMATISCHER SCHALENEINLEGER

1. Modularer Aufbau

Das flexible modulare Layout mit 5 unabhängigen Modulen (Schneidemodul, Fächersystem, Bänder für das Zusammenstellen der Schalen, Abtstapler, Befüllen der Schalen mit Ausrichtung zum Versiegeln) bietet Ihnen die Möglichkeit einer hocheffizienten Linienkonfiguration.

2. Minimierung der Arbeitskosten

Erhebliche Einsparungen bei den Arbeitskosten im Vergleich zu einer manuellen Abfüllanlage für Schalen.

3. Nachgewiesene Verbesserung der Produktionsleistung

Erhebliche Steigerung der Produktionsleistung aufgrund des konstanten Takts und der hohen Liniengeschwindigkeit: mindestens 30% Steigerung bei geringerem Personalaufwand.

4. Hohe Produktqualität

Das ATF-System sorgt für eine bessere Produktqualität, durch Vermeidung von Kreuzkontamination!

5. Unterstützung und Statistiken in Echtzeit

Dank ihrer Internetverbindung kann ATF Lite Produktionsstatistiken direkt an Ihren PC senden und darüber hinaus Unterstützung in Echtzeit bieten. Auch Maschinenstillstandzeiten werden dadurch reduziert.

6. Flexibilität

Beim Wechsel der Schalengrößen sind keine mechanischen Arbeiten erforderlich. ATF Lite passt sich an eine Reihe unterschiedlicher Formate an und minimiert so Stillstands-Zeiten.

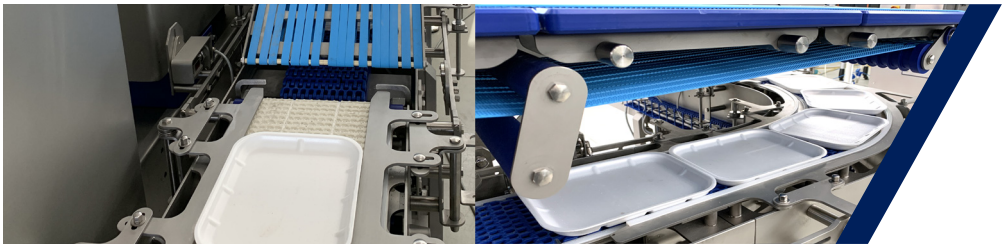

Visit our website

GRASSELLI
YOUR SLICING EXPERTS

Via Salvo D'Acquisto, 2/c / 42020 Albinea (RE) Italy / Tel. +39 0522.599745 / **www.grasselli.com** / info@grasselli.com